ARRANQUE DE VIRUTA > SOPORTES Y BASE CON RUEDAS

MS 3 - 3 V

metallkraft® Metallbearbeitungsmaschinen

SOPORTE CON RODILLOS infinitamente ajustables, con rodillos de acero. **CARGA HASTA 700 KG.**

MS 3 V con soportes en V con dos rodillos de 125 mm de longitud, adecuado para tubos.

MS 3 MS 3 V

- Para soportar piezas de trabajo largas y pesadas.
- Universales, para sierras circulares, sierras de cinta, máquinas para trabajar la madera, etc.
- Soporte con rodillo ajustable en altura.
- Soporte seguro de piezas de trabajo por rodillos de acero.
- De fundición de tres piezas para cargas pesadas.

Modelo	**MS 3**	**MS 3 V**
Código	**3660700**	**3660705**
Capacidad de carga	700 kg	700 kg
Longitud de rodillos	350 mm	2 x 125 mm
Altura mín. / máx.	590 / 790 mm	590 / 790 mm
Ø de rodillos	52 mm	52 mm

SRB 130

holzstar® Holzbearbeitungsmaschinen

SOPORTE EXTENSIBLE CON RODILLOS extensible en altura y longitud.

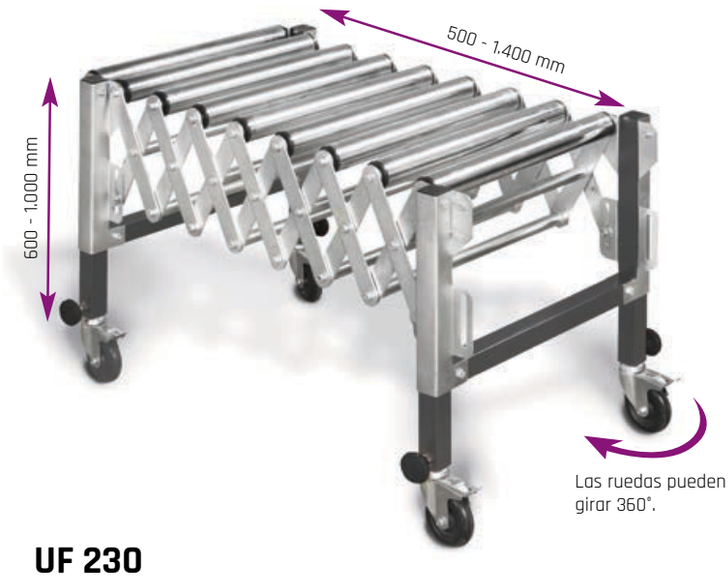

Las ruedas pueden girar 360°.

- Extremadamente robusta, fabricado en tubo de acero cuadrado.
- 9 rodillos de acero galvanizado.
- Marco duradero en versión completamente galvanizado.
- Fácil manejo por 4 ruedas directrices.
- Ruedas giratorias y equipadas con freno.
- Se pueden conectar varios soportes fácilmente con dos ganchos.

Modelo	**SRB 130**
Código	**5900012**
Capacidad de carga	130 kg
Altura mín/máx. soporte	600 / 1.000 mm
Dimensiones máx. (l x an x al)	1.480 x 670 x 970 mm
Peso neto	36 kg

UF 230

unicraft® Werkstatttechnik

BASE CON RUEDAS. Chasis universal con una capacidad de elevación de 230 kg.

- Ensamblaje rápido y fácil.
- La base permite multitud de dimensiones diferentes de ajuste.
- Incluye pies de nivelado de absorción-vibración.
- Incluye 2 ruedecillas y freno de mano.

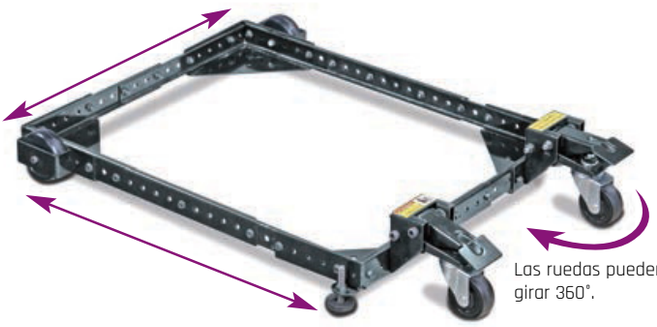

Las ruedas pueden girar 360°.

Ejemplos de máquinas que puede transportar.

Modelo	**UF 230**
Código	**6190230**
Capacidad de carga	230 kg
Dimensiones mín. cuadrado	280 x 280 mm
Dimensiones máx. cuadrado	890 x 890 mm
Dimensiones mín. rectangular	430 x 280 mm
Dimensiones máx. rectangular	1.290 x 480 mm
Distancia taladro	25 mm
Peso neto	7,7 kg

Polígono Industrial O Rebullón s/n. 36416 - Mos - España - rodavigo@rodavigo.com

Serie MSR

OPTIMUM® MASCHINEN - GERMANY

Banco para materiales ajustable en altura que sirven como accesorio de alimentación manual o como soportes para piezas largas para corte con sierra de metal. **POSIBILIDAD DE UNIR VARIOS BANCOS, KIT DE ACOPLAMIENTO INCLUIDO.**

- Accesorio óptimo para apoyar piezas largas y pesadas.
- Transporte de materiales eficaz y sin problemas para la colocación y extracción de las piezas de la máquina.
- Soporte de rodillo ajustable en altura y de fácil sujeción.
- Apoyo seguro de las piezas con rodillos de acero muy firmes.
- De uso universal con sierras de cinta metálicas, sierras circulares, etc.
- Construcción estable fabricada en perfiles especiales.
- Opción de ensamblar los sistemas de medición.

Altura
- Infinitamente variable desde 650-1.050 mm.

Estructura
- Modelo estable.
- Perfil robusto.
- Rodamientos de carga.

Acero
- Rodamientos de bolas en ambos lados.

MSR 7

MSR 4

MSR 10

Rodillos de PVC
- Para instalar adicionalmente.
- Hechos de PVC antideslizante.
- Para evitar ralladas/rasguños.
- De fácil instalación.

Modelo	MSR 4	MSR 7	MSR 10
Código	**3357610**	**3357611**	**3357613**
Ø de rodillos de apoyo	60 mm	60 mm	60 mm
Anchura de rodillos	360 mm	360 mm	360 mm
Capacidad de carga	500 kg	700 kg	700 kg
Longitud	1.000 mm	2.000 mm	3.000 mm
Anchura	440 mm	440 mm	440 mm
Altura	**650 - 950 mm**	**650 - 950 mm**	**650 - 950 mm**
Peso neto	30 kg	58 kg	78 kg

Modelo	MSR 4H	MSR 7H	MSR 10H
Código	**3357001**	**3357002**	**3357003**
Altura	**660 - 1.050 mm**	**660 - 1.050 mm**	**660 - 1.050 mm**

Rodillos PVC

Extensión de banco

ACCESORIOS OPCIONALES

	CÓDIGO
Rodillos PVC (3 piezas)	**3357609**
Extensión de banco MSR 1	**3357006**

Serie LMS M

OPTIMUM® MASCHINEN - GERMANY

Sistema modular. Para una perfecta medición de la longitud y un posicionamiento exacto. Para tareas de medición repetitivas con alta precisión. **INCLUYE BANDA DE 1 METRO (LMS 1M) Y BANDA DE 2 METROS (LMS 2M).**

NEW

Banco MSR 4 y pantalla digital no incluidos.
Consulta bancos en página 169.

Modelo	**LMS 1M**	**LMS 2M**
Código	**3383841**	**3383842**
Longitud	1.300 mm	2.300 mm

Pantalla digital DRO 1

ACCESORIOS OPCIONALES

	CÓDIGO
Pantalla digital DRO 1	**3383845**
Modo radio/diámetro. Memoria de parámetros. Ajuste en pulgadas/métrico. Pantalla LCD multifunción. Absoluto/incremental. Pantalla LCD de 8 dígitos. Conversión de coordenadas. Se tiene que incluir la cinta magnética.	
Cinta magnética 1,3 m LMS 1M	**3383876**
Cinta magnética 2,6 m LMS 2M	**3383877**

Serie LMS

OPTIMUM® MASCHINEN - GERMANY

Sistema modular. Para una perfecta medición de la longitud y un posicionamiento exacto. Para tareas de medición repetitivas con alta precisión. **INCLUYE PANTALLA LCD.**

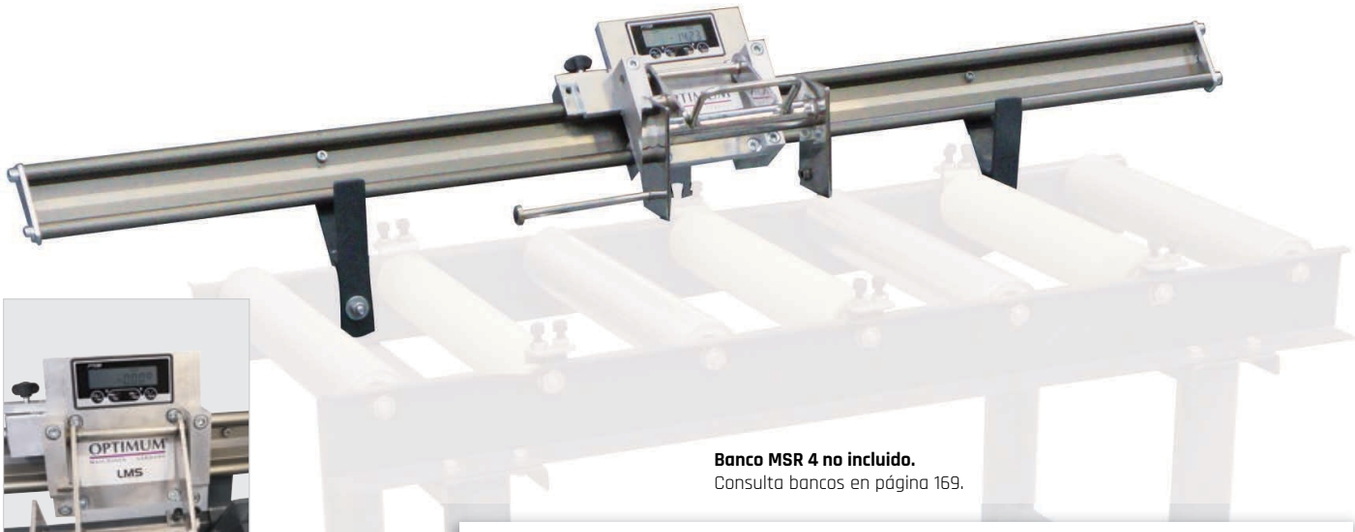

Pantalla LCD
· Funciones: encendido, reinicio, indicador de dirección ±, unidad de medida 0.05 mm, mediciones absolutas y función de medición en cadena, función de parado automático derecha/izquierda.

Banco MSR 4 no incluido.
Consulta bancos en página 169.

Modelo	**LMS 10**	**LMS 20**	**LMS 30**	**LMS 40**
Código	**3383851**	**3383852**	**3383853**	**3383854**
Longitud	1.000 mm	2.000 mm	3.000 mm	4.000 mm
Recorrido	830 mm	1.830 mm	2.830 mm	3.830 mm